3F	4000
2F	3500
1F	3500
Ост	Эта

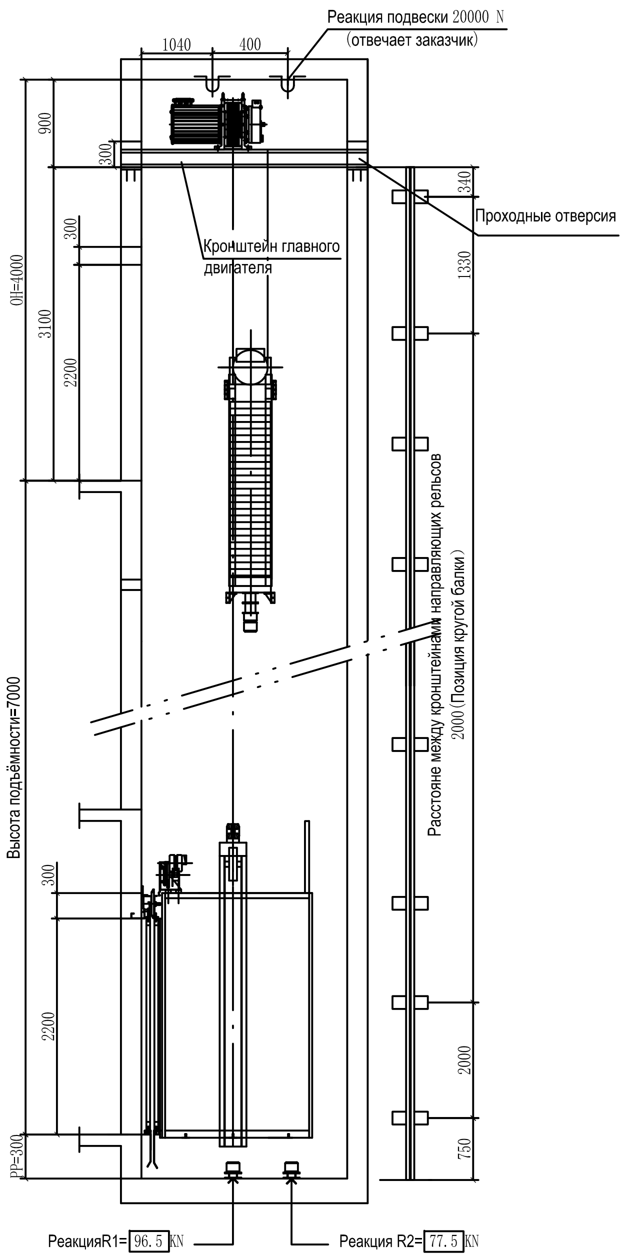

Вертикальный разрез шахты

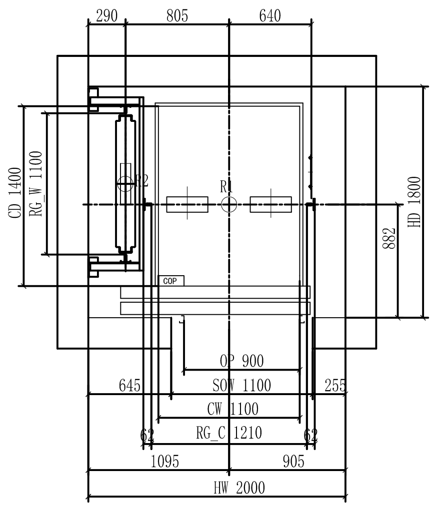

План шахты

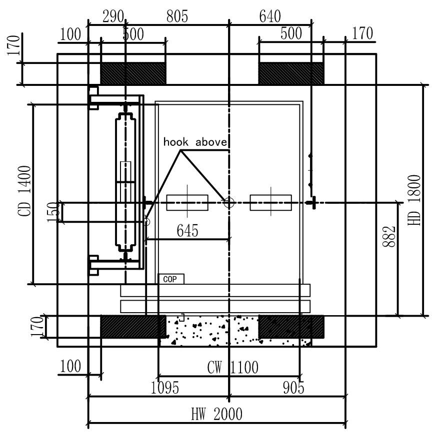

Топ-план

Примечание:

Применять конструкцию бетона на месте монтажа кронштейна порога. В шахте дожен быть без встречных кронштейнов. (Если есть, заказчик отвечает уничтожение)

Тип лифта	Пассажирский лифт
Грузоподъёмность КГ	630
Система контроля	Компьютер
Тип привода	VVVF
Тип открытия дверей	TKWJ
Кол-во остановок	3этаж 3остановка
Размер кабины(мм)	1100(Ш) × 1400(Г)
Размер приёма дверей(мм)	900(Ш) × 2100(В)
Мин. расстояние между этажами (мм)	2900
Напряжение	3 PHASE 380VAC±7%
Частота	50 Hz
Скорость	1.0 m/s

Нижеследующие утверждены заказчиком

Конструкция шахты	Метод укрепления опоры направляющего рельса	
Кирпич	Накладная листовая сталь	Предварительное отверстие
Бетон	Накладная листовая сталь	Расширительный болт

Заказчик согласен строить по данным чертежам

Утвержден: ____________

Дата: ____________ <м.п.>

Заказчик				
№ контракта				
Архитектор		Дата:	Чертеж грузового лифта	
Рецензент		Дата:	№ чертеж	SYWK05
Утвержден		Дата:		1 из 2

Shenyang Sanyo Elevator Co., Ltd

Company address:No.272 Dongbei Damalu,Dadong District,Shenyang Tel:+86-24-88909285 Fax:+86-24-88907452 Zip:110044