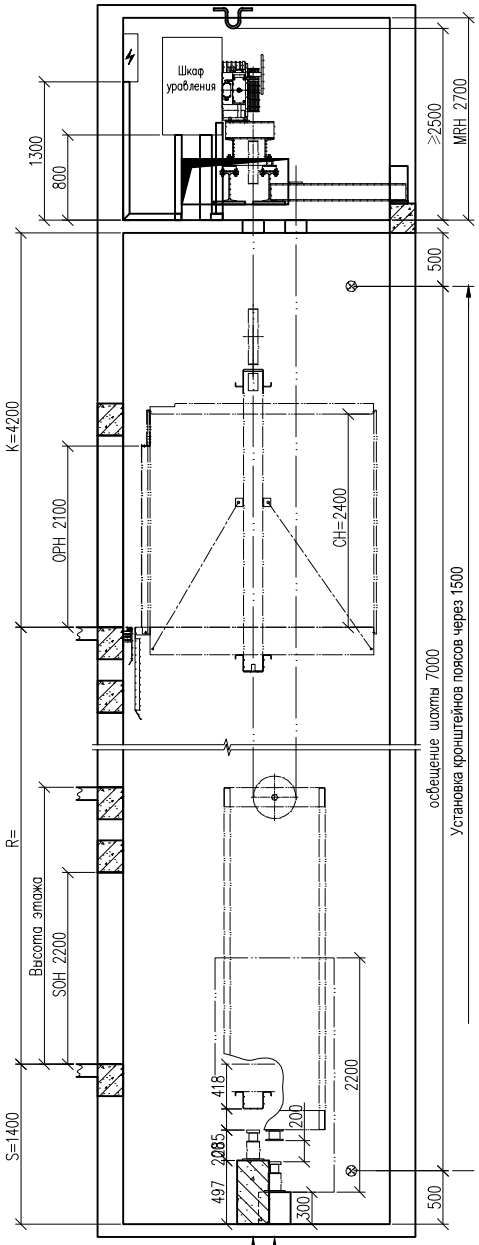

Разрез J–J

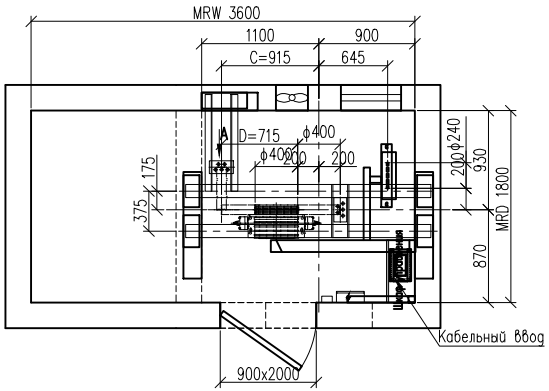

План машиного помещения

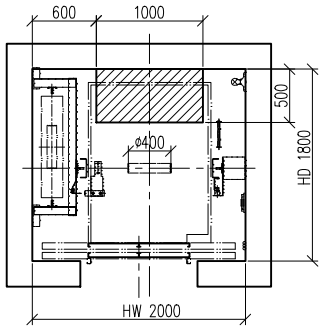

План приямка

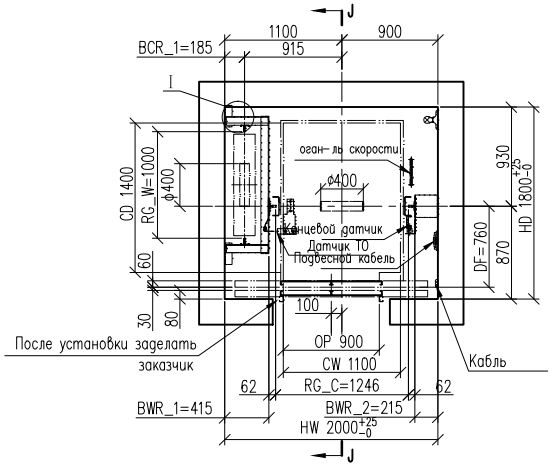

План шахты

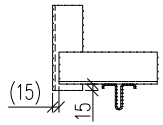

Размеры установки кронштейнов

Вид А

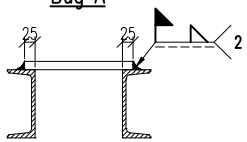

Установочные размеры мертвой точки

технические параметры			
модель	KW 630	Г/П	630кг
эт./ост./дв.	2/2/2	скорость	1,0м/с
раз.кабины	1100x1400	тип откр. дверей	центральное
min. этаж	2.7м	ра-ры двери	900x2100
эл.питание	380В 50Гц	мощность дв-ля	10.7 КВт
освещение	220В 50Гц	наминал тока	24 А

нагрузки	
R	21.96кН
R1	16.61кН
R2	10.24кН
R3	11.44кН
R4	4.58кН
R5	1.97кН
R6	82.06кН
R7	61.63кН

Изм	Лист	N° докум.	Подп.	Дата
Разраб.				
Пров.				
Т.контр.				
Н.контр.				
Утв.				

Лифт 1100x1400

Спорткомплекс

Лит.	Масса	Масштаб
Лист	Листов	

ТОО Алатау