СОЗДАНО УЧЕБНОЙ ВЕРСИЕЙ ПРОДУКТА AUTODESK

разрез шахты лифта

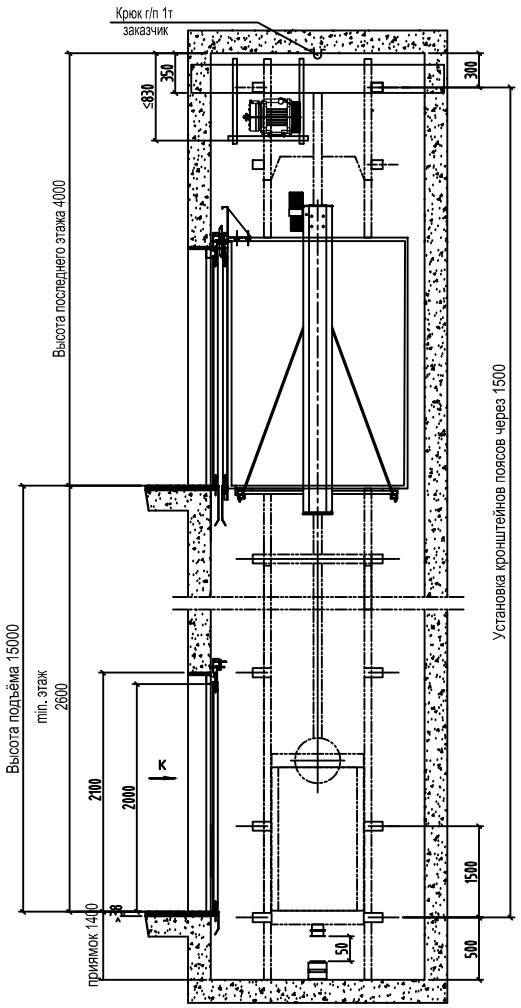

План верхнего этажа

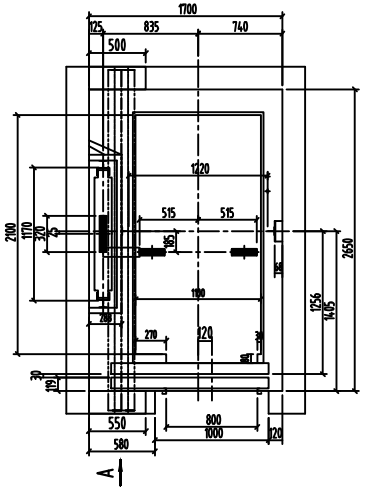

Вид К

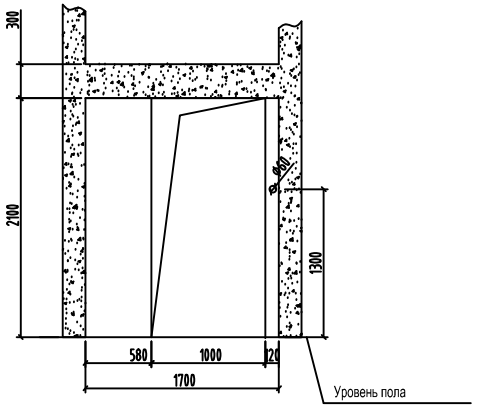

Вид А

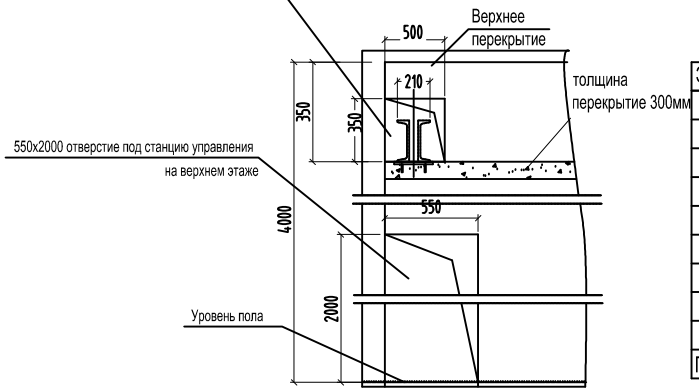

ТЕХНИЧЕСКИЕ УСЛОВИЯ

1. Лифты данной модели соответствуют требованиям Правил устройства и безопасной эксплуатации лифтов (ПБ 10-558-03).
2. В комплект поставки лифта не входят грузоподъёмные средства для монтажа и ремонта лифта.
3. Строительная часть лифта должна выдерживать нагрузки, возникающие при работе лифтового оборудования.
4. При расстоянии между уровнями смежных остановок более 11 м см. п. 3.6 ПБ 10-558-03.
5. Строительная часть должна удовлетворять условиям эксплуатации лифта. Проектирование систем вентиляции и отопления должно вестись с учётом температурного режима и тепловыделения от лифтового оборудования.
6. Силовое электропитание должно быть трехфазное 380VAC 50Hz, допустимое колебание напряжения - 7%, питание электроосвещения - однофазное 220V.
7. Нейтраль и защитный провод должны быть отделены друг от друга, защитный провод - в соответствии с системой питания TN-S, площадь сечения защитного провода должна быть не меньше площади сечения силового провода.
8. Каждый лифт должен быть оборудован независимым контрольным выключателем электропитания. Силовое электропитание и питание электроосвещения должны быть отдельными, должны быть проведены к стене машинного помещения на расстоянии 1,3-1,5 м над уровнем пола. Если лифты имеют одно общее машинное помещение, выключатели электропитания каждого лифта должны легко различаться.
9. Температура в машинном помещении должна быть в пределах 5-40° С , относительная влажность - не более 90% (при температуре 25°С).
10. На определенной высоте у входа в машинное помещение должен быть установлен выключатель освещения.
11. Пол машинного помещения должен иметь нескользкое покрытие и выдерживать давление в 6865Pa.
12. При необходимости встраивания балки лебедки в несущую стену длина опорной поверхности должна превышать ось стены на 20 мм и составлять не менее 75 мм.
13. Пол машинного помещения должен быть ровным, лестница для доступа в машинное помещение должна быть оснащена поручнем. Должен быть обеспечен свободный проход в машинное помещение. Дверь для доступа в машинное помещение должна быть оборудована замком, на двери должна быть табличка «Посторонним вход запрещен».
14. Односторонний зазор отверстия каната, идущего из машинного помещения в шахту, должен составлять 20-40 мм. Вокруг отверстия должен быть водозащитный бортик, высота и ширина которого составляет 50 мм.
15. Машинное помещение должно соответствующим образом вентилироваться, загрязненный воздух из других частей здания не должен попадать в машинное помещение.
16. Стены шахты, пол приямка и перекрытие должны иметь достаточную механическую прочность и должны быть изготовлены из прочного, невоспламеняемого и не образующего пыль материала. При проектировании бетонных шахт без закладных деталей в месте крепления кронштейнов направляющих, порога дверей шахты и балки дверей шахты сопротивление бетона на сжатие должно быть не менее 180 кг/см2. При проектировании кирпичных шахт без закладных деталей под установку оборудования при помощи химических дюбелей необходимо выполнить следующие требования:
- толщина кирпичных стен должна быть не менее 250 мм.
- материал шахты - кирпич глиняный обыкновенный (полнотелый) марки 100, раствор цементно-песчаный марки 100.
17. Допустимое отклонение минимального размера шахты в свету (в горизонтальном сечении):
0 - +25 мм, высота шахты не более 30 м.
0 - +35 мм, высота шахты не более 60 м.
стена шахты со стороны двери: 0 - +15 мм.
0 - +50 мм, высота шахты не более 90 м.
стена шахты со стороны двери: 0 - +20 мм.
18. Шахта лифта должна быть оборудована постоянным электрическим освещением, лампы освещения устанавливаются на расстоянии не более чем 0,5 м от самой верхней и самой нижней точек шахты, а также посередине через каждые 7 м (не больше).
19. Пол приямка должен быть ровным и должен быть защищен от попадания в него грунтовых и сточных вод.
20. Под приямком лифта не должно быть пространства, доступного для людей.
21. Вблизи дверей шахты должна быть обеспечена освещенность не менее 50Lx.

Этаж	Высота
4F	4000
3F	3750
2F	3750
1F	3750
-1F	3750
Приямок	1400

технические параметры

модель	KW1000	Г/П	1000кг
эт./ост./дв.	5/5/5	скорость	1,0м/с
раз. кабины	1100х2100	тип откр. дверей	центральное
min. этаж	2.6м	размеры двери	800х2000
эл. питание	380В 50Гц	мощьность дв-ля	6.6 КВт
освещение	220В 50Гц	наминал тока	

нагрузки

R1	50кН
R2	
R3	
R4	
R5	
R6	
R7	

Изм	Лист	N° докум.	Подп.	Дата
Разраб.				
Пров.				
Т.контр.				
Н.контр.				
Утв.				

Лифт 1100х2100
Асар Строй

Лит.	Масса	Масштаб
Лист	Листов	

ТОО Алатау

2

СОЗДАНО УЧЕБНОЙ ВЕРСИЕЙ ПРОДУКТА AUTODESK
СОЗДАНО УЧЕБНОЙ ВЕРСИЕЙ ПРОДУКТА AUTODESK
СОЗДАНО УЧЕБНОЙ ВЕРСИЕЙ ПРОДУКТА AUTODESK