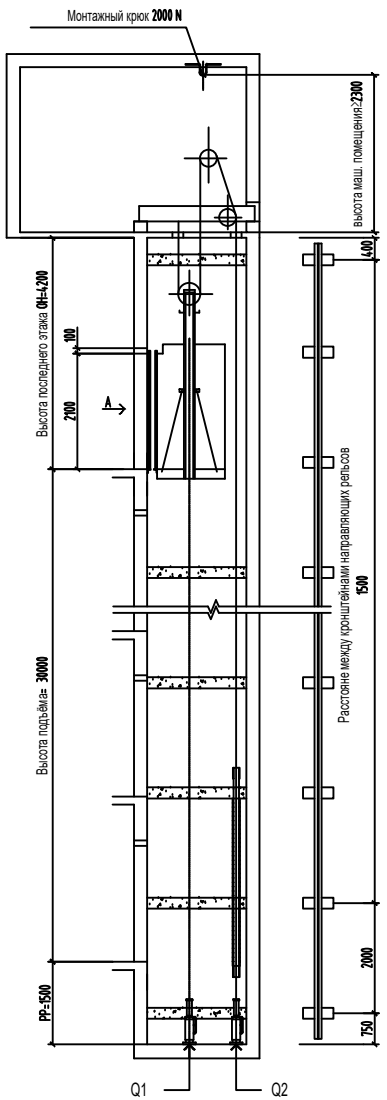

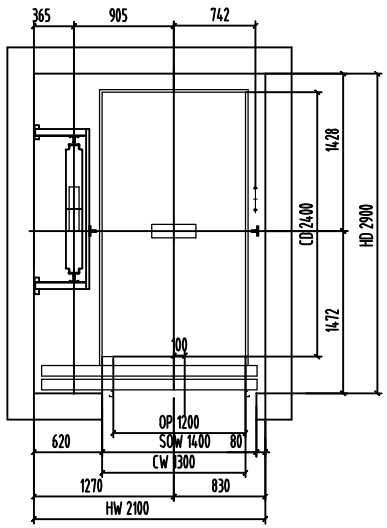

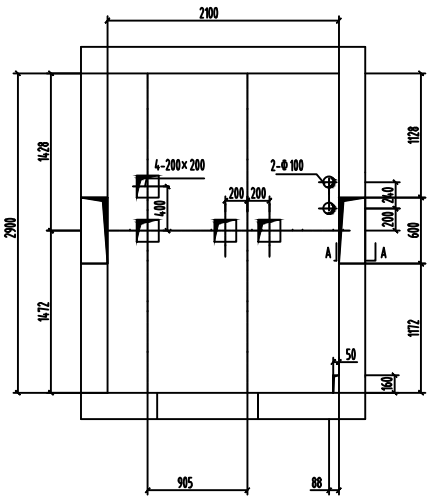

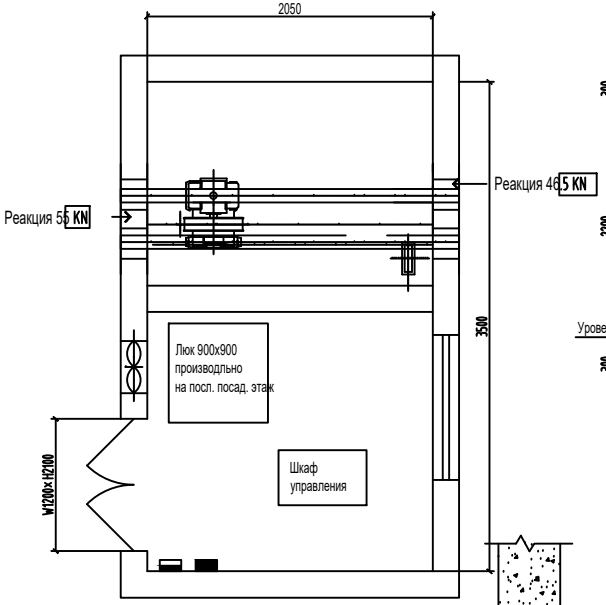

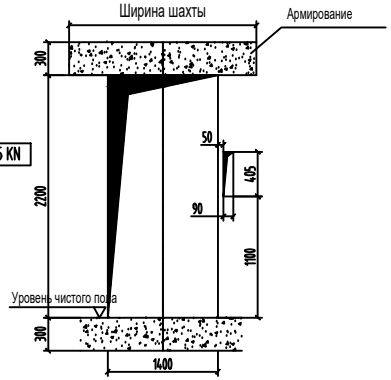

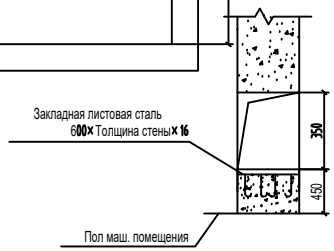

А – А

ТЕХНИЧЕСКИЕ УСЛОВИЯ

1. Лифты данной модели соответствуют требованиям Правил устройства и безопасной эксплуатации лифтов (ПБ 10-558-03).
2. В комплект поставки лифта не входят грузоподъёмные средства для монтажа и ремонта лифта.
3. Строительная часть лифта должна выдерживать нагрузки, возникающие при работе лифтового оборудования.
4. При расстоянии между уровнями смежных остановок более 11 м см. п. 3.6 ПБ 10-558-03.
5. Строительная часть должна удовлетворять условиям эксплуатации лифта. Проектирование систем вентиляции и отопления должно вестись с учётом температурного режима и тепловыделения от лифтового оборудования.
6. Силовое электропитание должно быть трехфазное 380VAC 50Hz, допустимое колебание напряжения - 7%, питание электроосвещения - однофазное 220V.
7. Нейтраль и защитный провод должны быть отделены друг от друга, защитный провод - в соответствии с системой питания TN-S, площадь сечения защитного провода должна быть не меньше площади сечения силового провода.
8. Каждый лифт должен быть оборудован независимым контрольным выключателем электропитания. Силовое электропитание и питание электроосвещения должны быть отдельными, должны быть проведены к стене машинного помещения на расстоянии 1,3-1,5 м над уровнем пола. Если лифты имеют одно общее машинное помещение, выключатели электропитания каждого лифта должны легко различаться.
9. Температура в машинном помещении должна быть в пределах 5-40°С, относительная влажность - не более 90% (при температуре 25°С).
10. На определенной высоте у входа в машинное помещение должен быть установлен выключатель освещения.
11. Пол машинного помещения должен иметь нескользкое покрытие и выдерживать давление в 6865Pa.
12. При необходимости встраивания балки лебедки в несущую стену длина опорной поверхности должна превышать ось стены на 20 мм и составлять не менее 75 мм.
13. Пол машинного помещения должен быть ровным, лестница для доступа в машинное помещение должна быть оснащена поручнем. Должен быть обеспечен свободный проход в машинное помещение. Дверь для доступа в машинное помещение должна быть оборудована замком, на двери должна быть табличка «Посторонним вход запрещен».
14. Односторонний зазор отверстия каната, идущего из машинного помещения в шахту, должен составлять 20-40 мм. Вокруг отверстия должен быть водозащитный бортик, высота и ширина которого составляет 50 мм.
15. Машинное помещение должно соответствующим образом вентилироваться, загрязненный воздух из других частей здания не должен попадать в машинное помещение. Заказчик
16. Стены шахты, пол приямка и перекрытие должны иметь достаточную механическую прочность и должны быть изготовлены из прочного, невоспламеняемого и не образующего пыль материала. При проектировании бетонных шахт без закладных деталей в месте крепления кронштейнов направляющих, порога дверей шахты и балки дверей шахты сопротивление бетона на сжатие должно быть не менее 180 кг/см2. При проектировании кирпичных шахт без закладных деталей под установку оборудования при помощи химических дюбелей необходимо выполнить следующие требования:
- толщина кирпичных стен должна быть не менее 250 мм,
- материал шахты - кирпич глиняный обыкновенный (полнотелый) марки 100, раствор цементно-песчаный марки 100.
17. Допустимое отклонение минимального размера шахты в свету (в горизонтальном сечении):
0 - +25 мм, высота шахты не более 30 м,
0 - +35 мм, высота шахты не более 60 м,
стена шахты со стороны двери: 0 - +15 мм,
0 - +50 мм, высота шахты не более 90 м,
стена шахты со стороны двери: 0 - +20 мм.
18. Шахта лифта должна быть оборудована постоянным электрическим освещением, лампы освещения устанавливаются на расстоянии не более чем 0,5 м от самой верхней и самой нижней точек шахты, а также посередине через каждые 7 м (не больше).
19. Пол приямка должен быть ровным и должен быть защищен от попадания в него грунтовых и сточных вод.
20. Под приямком лифта не должно быть пространства, доступного для людей.
21. Вблизи дверей шахты должна быть обеспечена освещенность не менее 50Lx.

технические параметры			
модель	ЛГП1275	Г/П	1275кг
эт./ост./дв.	9/9/9	скорость	1м/с
раз. кабины	Ш1300хГ2400	тип откр. дверей	Телескопическое
min. этаж	2.7м	размеры двери	Ш1200хВ2100
эл. питание	380В 50Гц	мощьность дв-ля	10,2 КВт
освещение	220В 50Гц	наминал тока	26А
раз. шахты	Ш2100хГ2900		

этаж	высота
9	4200
1-8	30400
Приямок	1500

реакция опоры		
Q1		70200N
Q2		60200N
	R1	385N
	R2	192N
	F	1145N

F R2 R1 R2

Изм	Лист	N докум.	Подп.	Дата
Разраб.				
Пров.				
Т.контр.				
Н.контр.				
Утв.				

Онкологический центр в г.Шымкент

Стационар; ЛГП 1275
Лифты ЛБ–1275 1,..5

Лит.	Масса	Масштаб
Лист	Листов	

ТОО Алатау

Копировал Формат А3