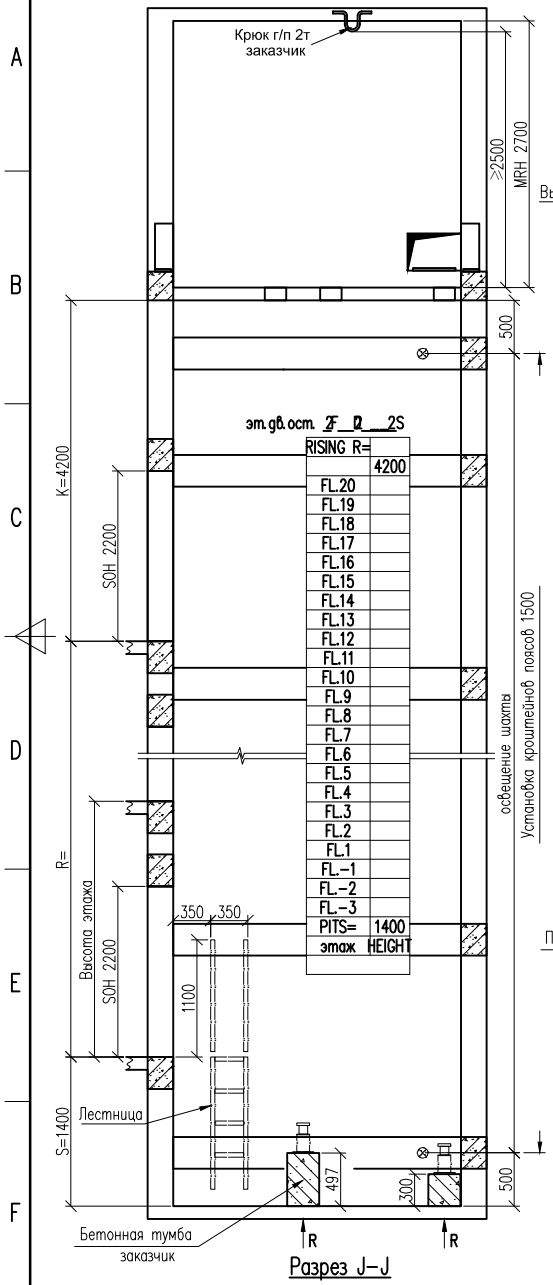

Разрез J–J

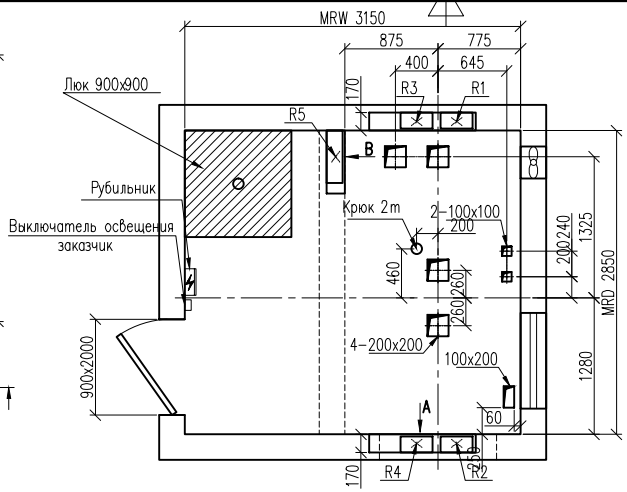

План машиного помещения

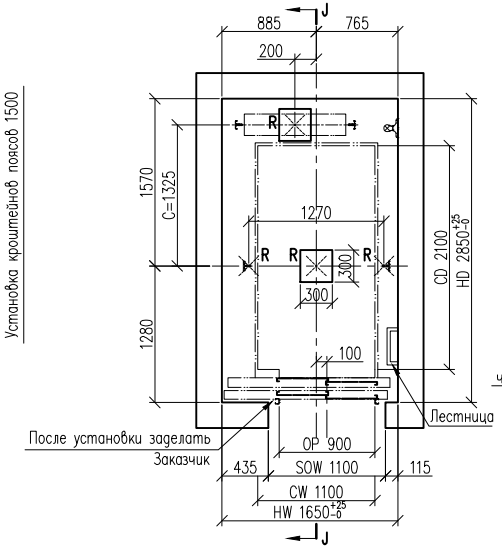

План шахты

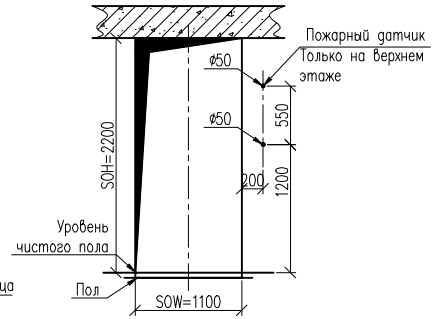

Строительные размеры двери

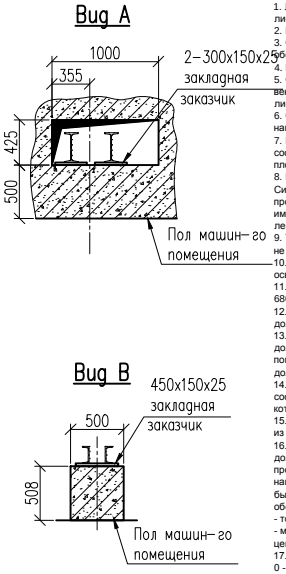

ТЕХНИЧЕСКИЕ УСЛОВИЯ

1. Лифты данной модели соответствуют требованиям Правил устройства и безопасной эксплуатации лифтов (ПБ 10-558-03).
2. В комплект поставки лифта не входят грузоподъёмные средства для монтажа и ремонта лифта .
3. Строительная часть лифта должна выдерживать нагрузки , возникающие при работе лифтового оборудования .
4. При расстоянии между уровнями смежных остановок более 11 м см. п. 3.6 ПБ 10-558-03.
5. Строительная часть должна удовлетворять условиям эксплуатации лифта . Проектирование систем вентиляции и отопления должно вестись с учётом температурного режима и тепловыделения от лифтового оборудования .
6. Силовое электропитание должно быть трехфазное 380VAC 50Hz, допустимое колебание напряжения - 7%, питание электроосвещения - однофазное 220V.
7. Нейтраль и защитный провод должны быть отделены друг от друга , защитный провод - в соответствии с системой питания TN-S, площадь сечения защитного провода должна быть не меньше площади сечения силового провода .
8. Каждый лифт должен быть оборудован независимым контрольным выключателем электропитания . Силовое электропитание и питание электроосвещения должны быть отдельными , должны быть проведены к стене машинного помещения на расстоянии 1,3-1,5 м над уровнем пола . Если лифты имеют одно общее машинное помещение , выключатели электропитания каждого лифта должны легко различаться .
9. Температура в машинном помещении должна быть в пределах 5-40° С , относительная влажность - не более 90 % (при температуре 25°С).
10. На определенной высоте у входа в машинное помещение должен быть установлен выключатель освещения.
11. Пол машинного помещения должен иметь нескользкое покрытие и выдерживать давление в 6865Pa.
12. При необходимости встраивания балки лебедки в несущую стену длина опорной поверхности должна превышать ось стены на 20 мм и составлять не менее 75 мм.
13. Пол машинного помещения должен быть ровным, лестница для доступа в машинное помещение должна быть оснащена поручнем. Должен быть обеспечен свободный проход в машинное помещение. Дверь для доступа в машинное помещение должна быть оборудована замком, на двери должна быть табличка «Посторонним вход запрещен».
14. Односторонний зазор отверстия каната, идущего из машинного помещения в шахту, должен составлять 20-40 мм. Вокруг отверстия должен быть водозащитный бортик, высота и ширина которого составляет 50 мм.
15. Машинное помещение должно соответствующим образом вентилироваться, загрязненный воздух из других частей здания не должен попадать в машинное помещение.
16. Стены шахты, пол приямка и перекрытие должны иметь достаточную механическую прочность и должны быть изготовлены из прочного, невоспламеняемого и не образующего пыль материала. При проектировании бетонных шахт без закладных деталей в месте крепления кронштейнов направляющих, порога дверей шахты и балки дверей шахты сопротивление бетона на сжатие должно быть не менее 180 кг/см2. При проектировании кирпичных шахт без закладных деталей под установку оборудования при помощи химических дюбелей необходимо выполнить следующие требования:
- толщина кирпичных стен должна быть не менее 250 мм,
- материал шахты - кирпич глиняный обыкновенный (полнотелый) марки 100, раствор цементно-песчаный марки 100.
17. Допустимое отклонение минимального размера шахты в свету (в горизонтальном сечении):
0 - +25 мм, высота шахты не более 30 м,
0 - +35 мм, высота шахты не более 60 м,
стена шахты со стороны двери: 0 - +15 мм,
0 - +50 мм, высота шахты не более 90 м,
стена шахты со стороны двери: 0 - +20 мм.
18. Шахта лифта должна быть оборудована постоянным электрическим освещением, лампы освещения устанавливаются на расстоянии не более чем 0,5 м от самой верхней и самой нижней точек шахты, а также посередине через каждые 7 м (не больше).
19. Пол приямка должен быть ровным и должен быть защищен от попадания в него грунтовых и сточных вод.
20. Под приямком лифта не должно быть пространства, доступного для людей.
21. Вблизи дверей шахты должна быть обеспечена освещенность не менее 50Lx.

технические параметры			
модель	KW 1000	Г/П	1000кг
эт./ост./дв.	2/2/2	скорость	1,0м/с
раз.кабины	1100x2100	тип откр. дверей	телескоп
min. этаж	2.7м	ра-ры двери	900x2100
эл.питание	380В 50Гц	мощность дв-ля	10.7 КВт
освещение	220В 50Гц	наминал тока	24 А

нагрузки	
R	21.96кН
R1	16.61кН
R2	10.24кН
R3	11.44кН
R4	4.58кН
R5	1.97кН
R6	82.06кН
R7	61.63кН

Изм	Лист	N° докум.	Подп.	Дата
Разраб.				
Пров.				
Т.контр.				
Н.контр.				
Утв.				

Лифт 1100x2100

Спорткомплекс

Лит.	Масса	Масштаб
Лист	Листов	

ТОО Алатау